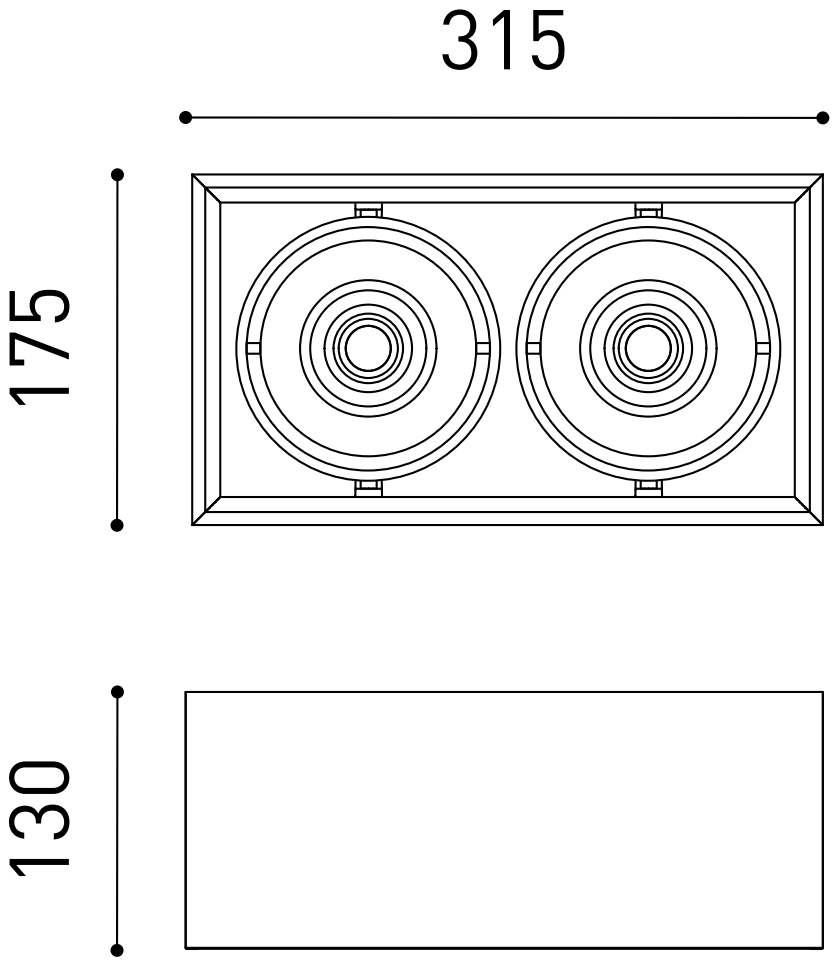
315
175
130